M38 - B1020

397PCS

SUPER SPEED

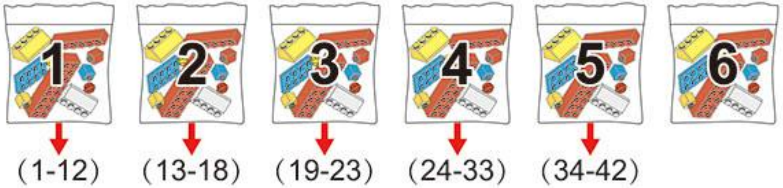
1
2
3
4
5
6
(1-12)
(13-18)
(19-23)
(24-33)
(34-42)

COLOUR

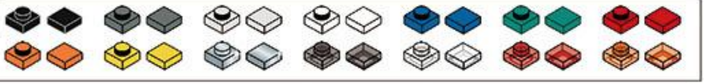

UV感压标贴纸说明
Decal Sticker Instructions

1. 核对说明书中标注的贴纸与积木模型对应位置、编号及前后方向；
   Match the decal sticker positions carefully comparing the sticker codes in the instruction manual.
2. 将对应编号的贴纸撕起，对准位置无误后轻贴于积木表面，随后均匀刮动，再将透明层撕掉，完成贴标。
   Press the decal on the brick in the correct position. Then tear of the layer.

注：此贴纸为一次性贴纸，不可重复粘贴。
Pay attention! The decal sticker is one-time sticker.

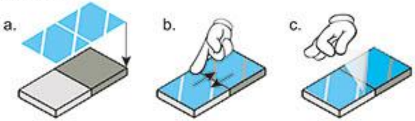

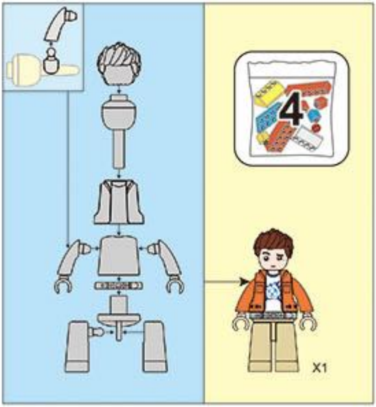

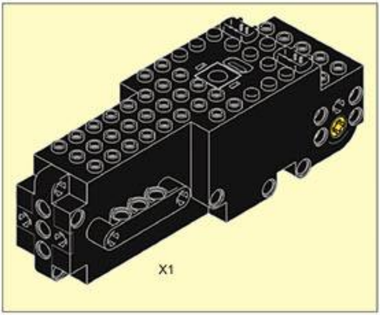

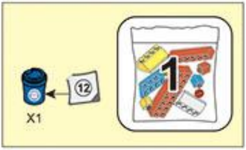

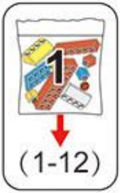

1

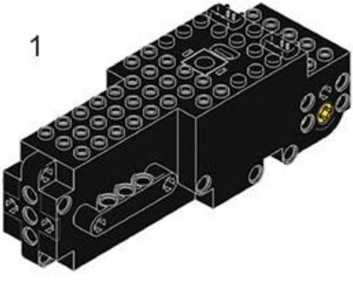

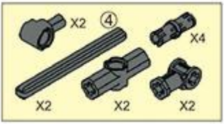
X2
④
X4
X2
X2
X2

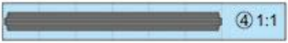

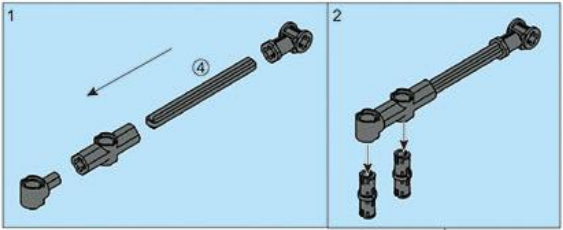

2

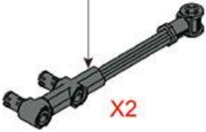

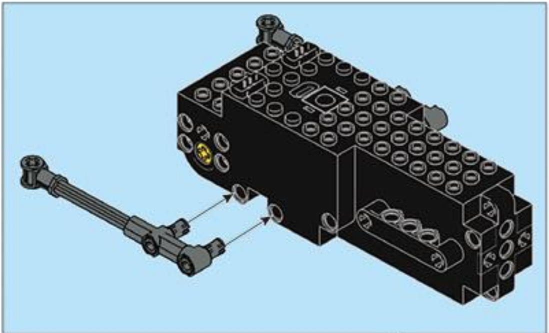

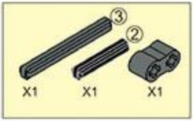

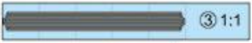

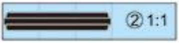

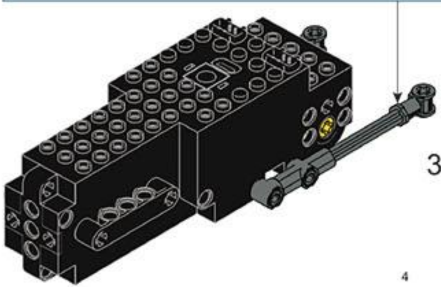

3

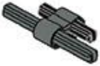

4

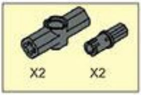

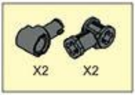

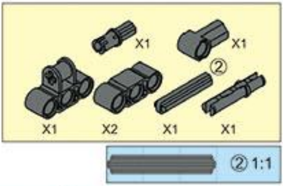
X1
X1
②
X1
X2
X1
X1
② 1:1

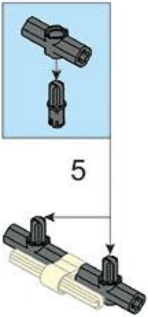

5

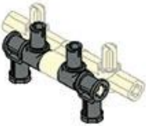

6

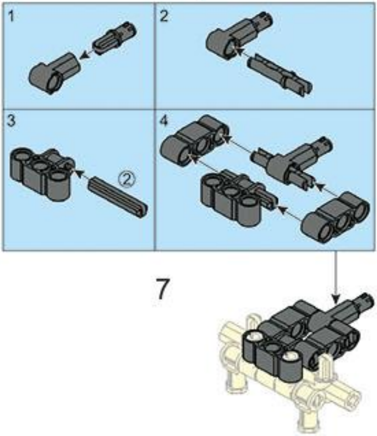

7

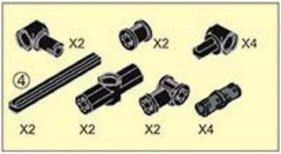
X2
X2
X4
④
X2
X2
X2
X4

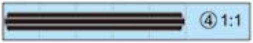

8

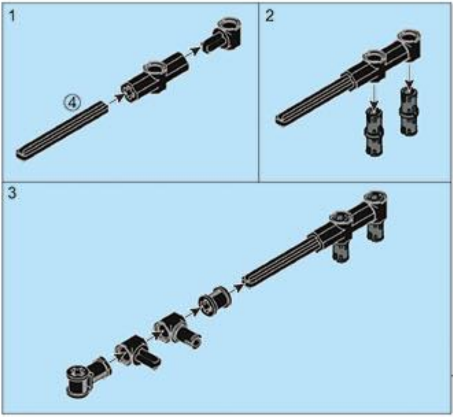

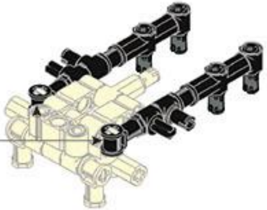

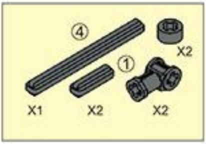
④
X2
①
X1
X2
X2

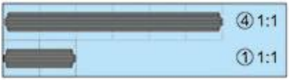

9

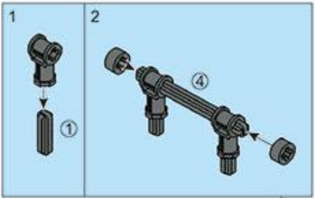

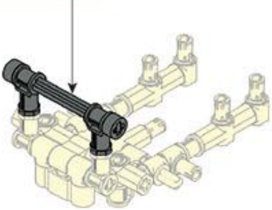

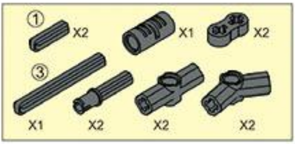

①
X2
X1
X2
③
X1
X2
X2
X2

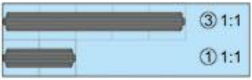

10

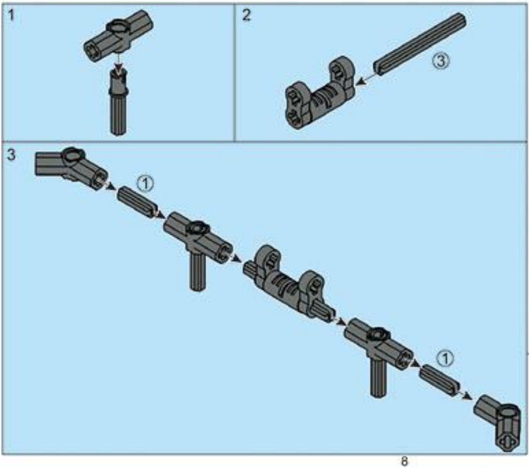

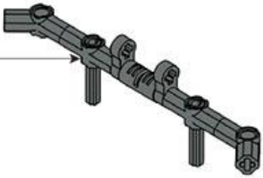

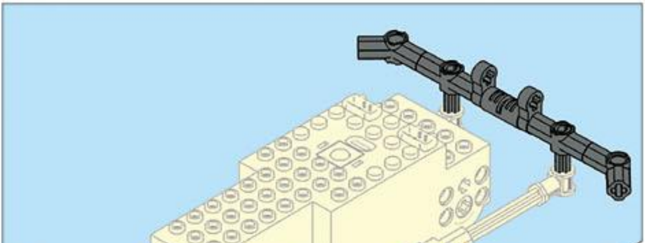

11

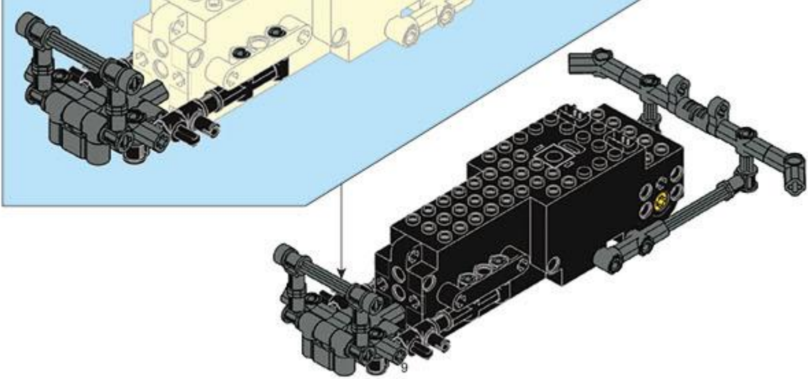

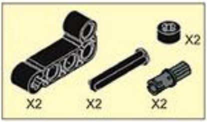

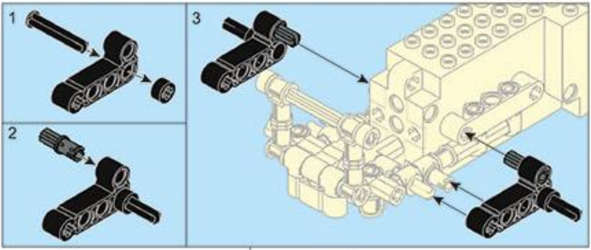

12

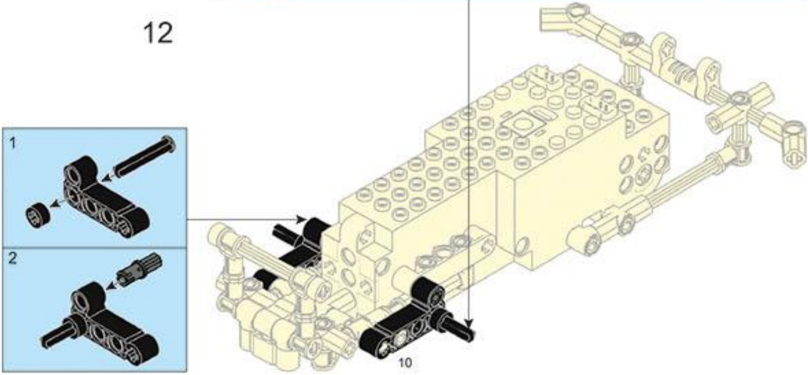

13

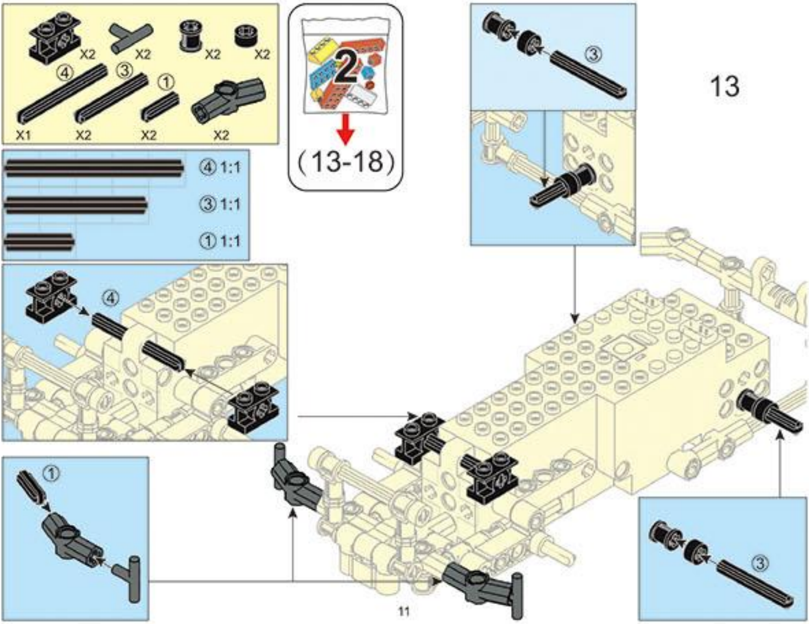
X2
X2
X2
X2
④
③
①
X1
X2
X2
X2
2
(13-18)
④ 1:1
③ 1:1
① 1:1
③
④
①
③

14

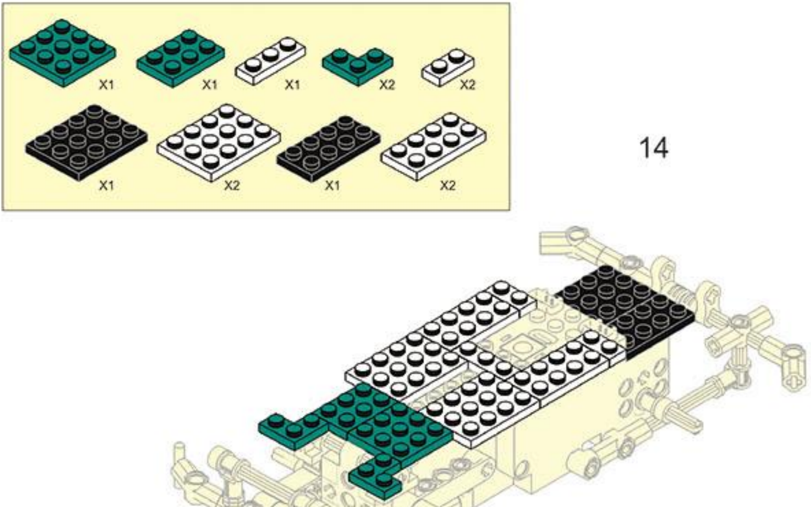
X1
X1
X1
X2
X2
X1
X2
X1
X2

15

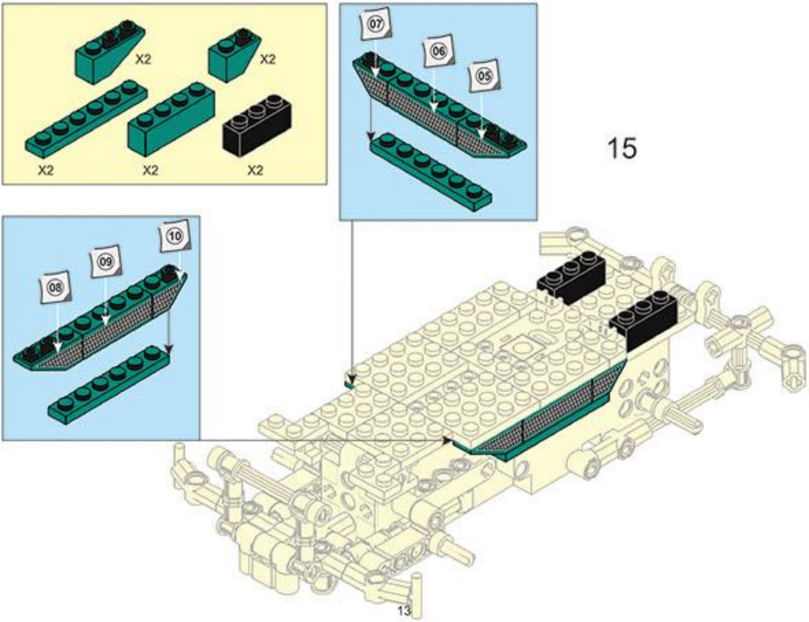
X2
X2
X2
X2
X2
07
06
05
10
09
08
13

16

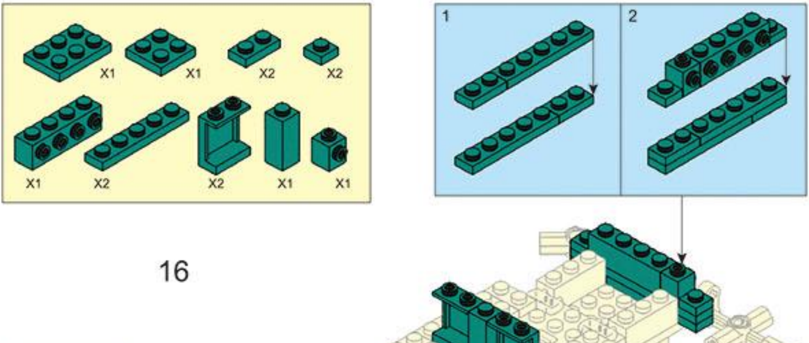
X1
X1
X2
X2
X1
X2
X2
X1
X1
1
2

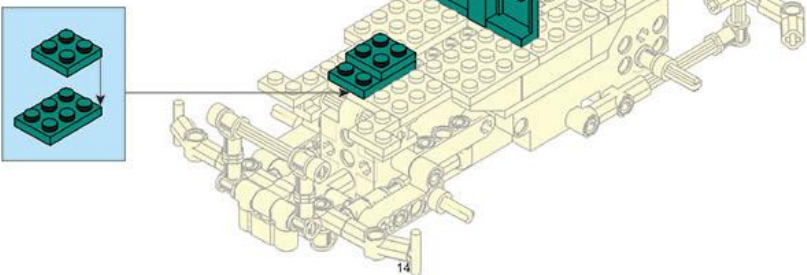

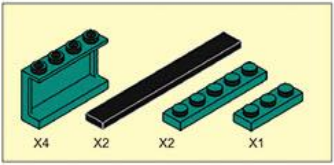

17

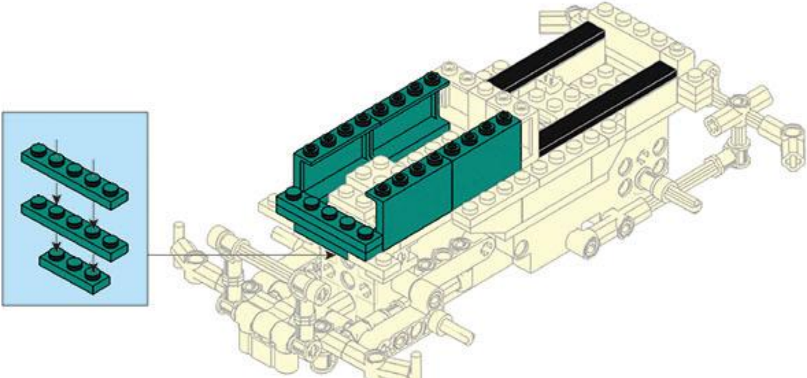

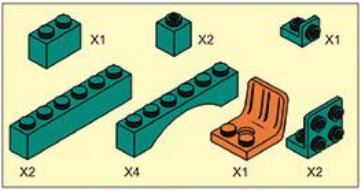
X1
X2
X1
X2
X4
X1
X2

18

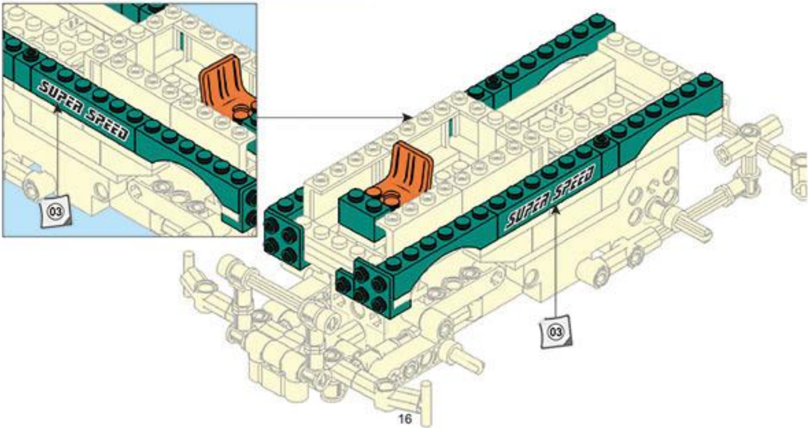
SUPER SPEED
03
SUPER SPEED
03

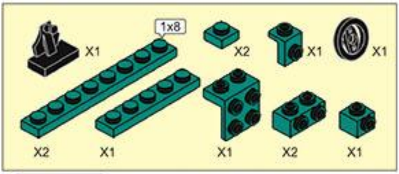
X1
1x8
X2
X1
X1
X2
X1
X1
X2
X1

19

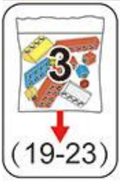

(19-23)

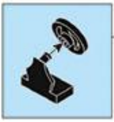

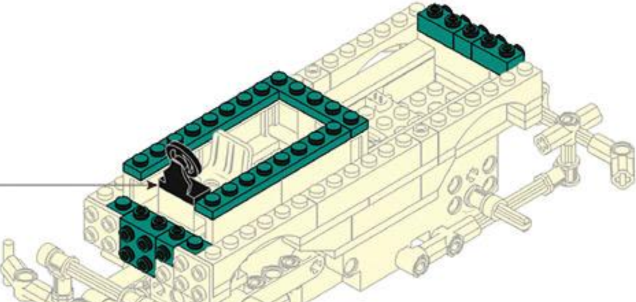

20

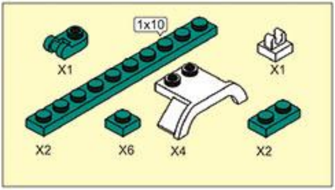
1x10
X1
X1
X2
X6
X4
X2

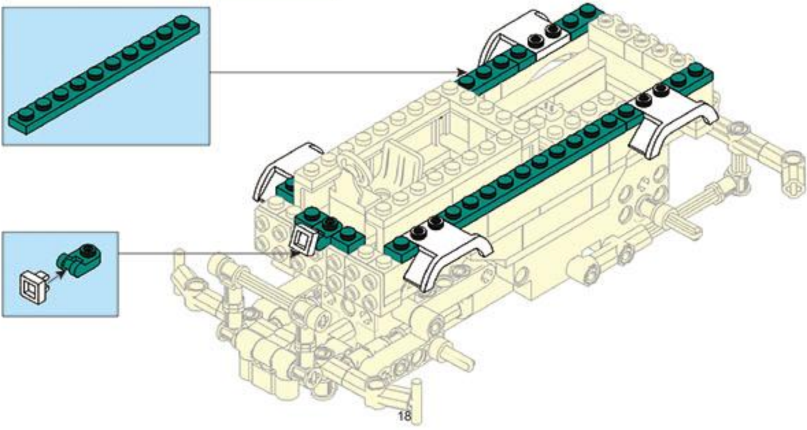

21

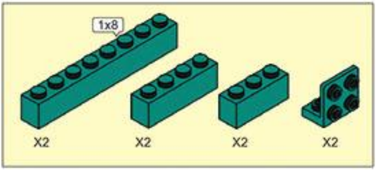
1x8
X2
X2
X2
X2

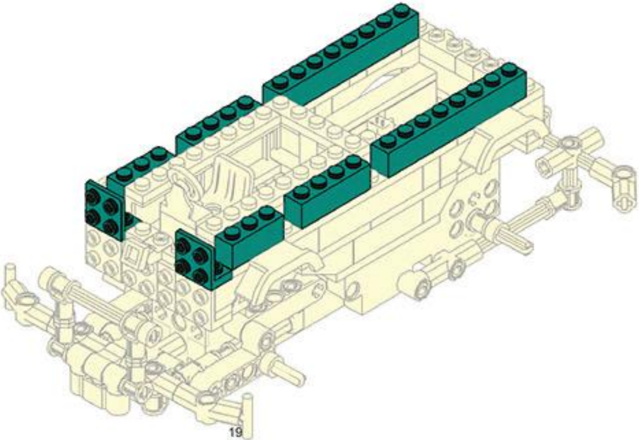

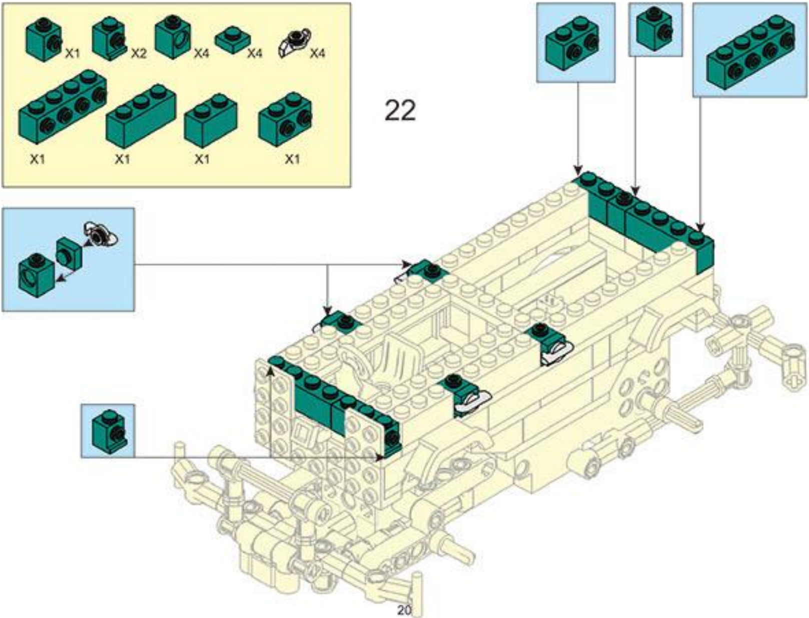
X1
X2
X4
X4
X4
X1
X1
X1
X1
22

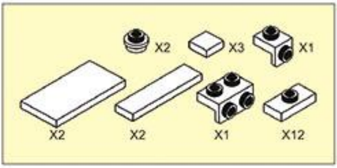
X2
X3
X1
X2
X2
X1
X12

23

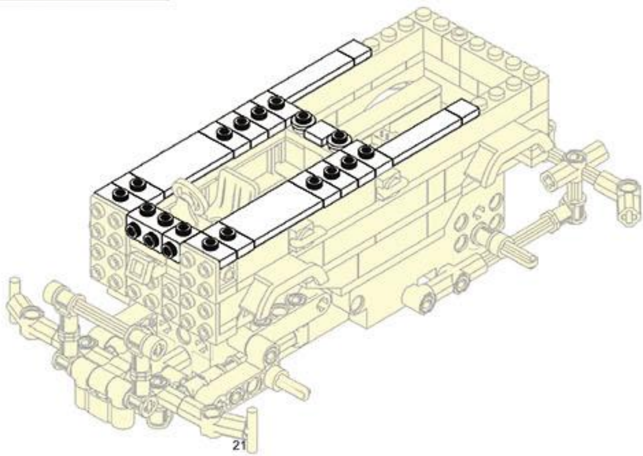

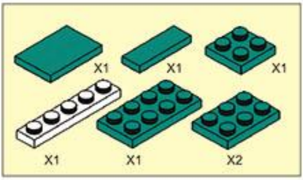
X1
X1
X1
X1
X1
X2

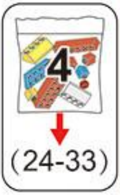

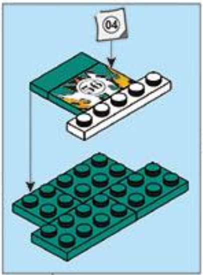

24

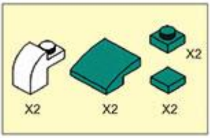

25

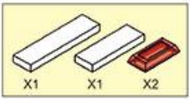

26

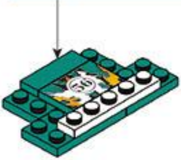

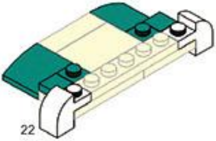

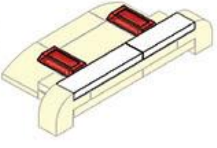

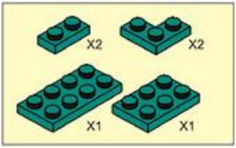

27

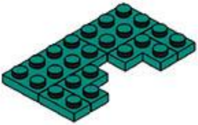

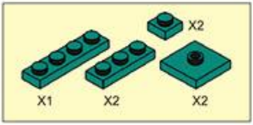

28

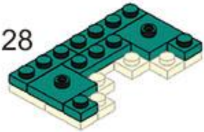

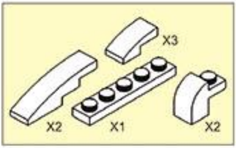

29

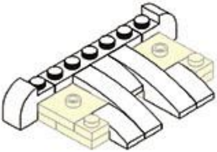

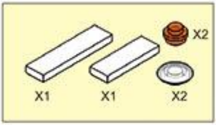

30

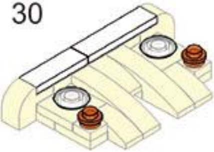

31

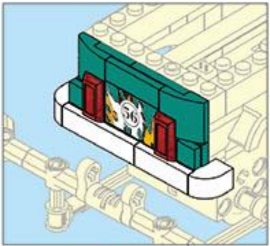

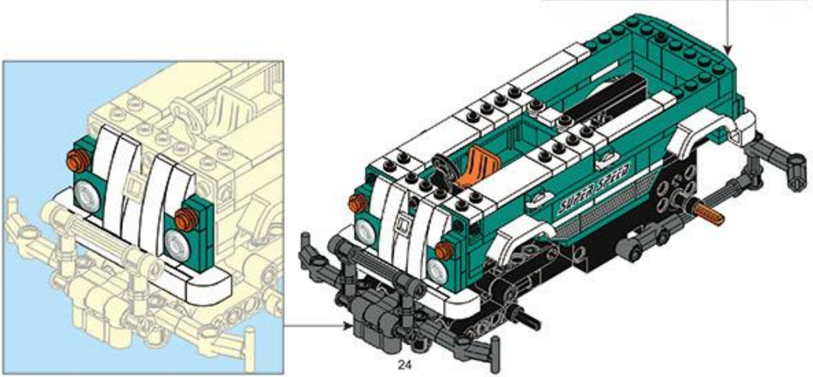

32

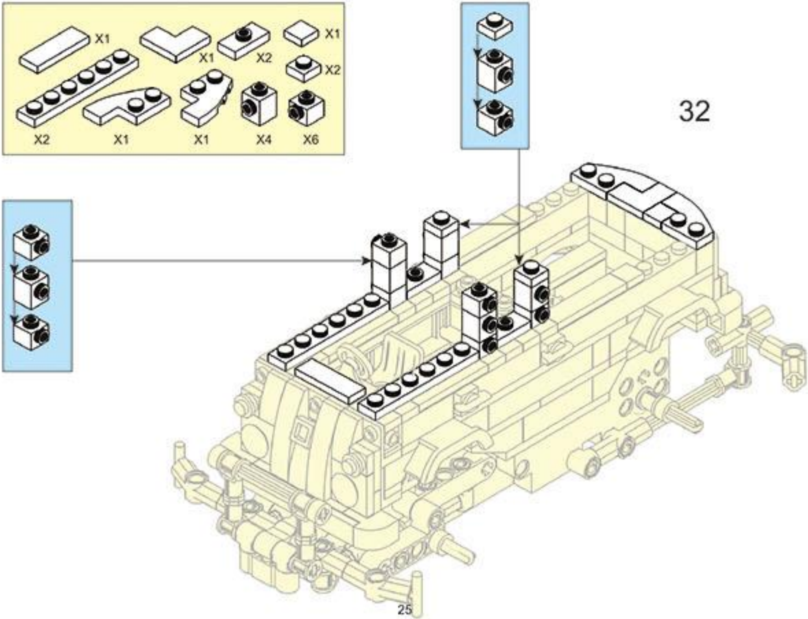
X1
X1
X2
X1
X2
X2
X1
X1
X4
X6

33

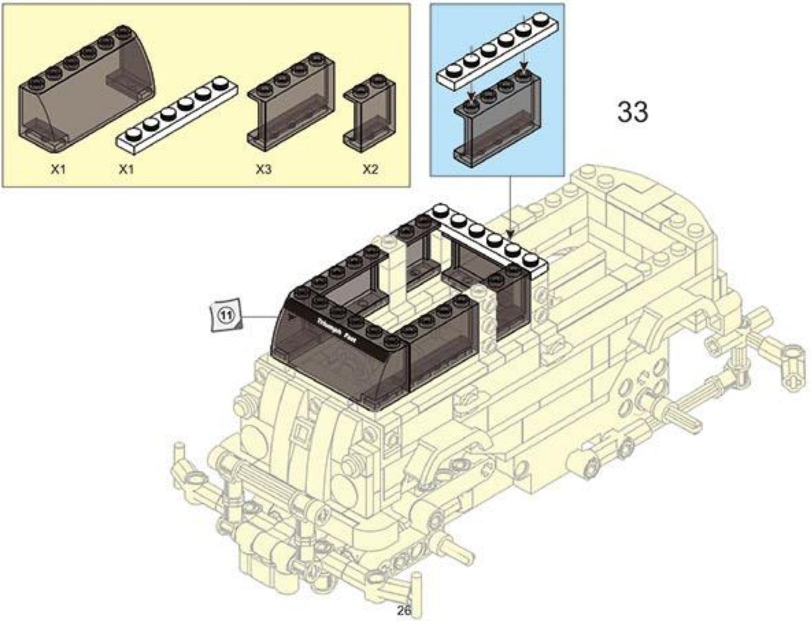
X1
X1
X3
X2
⑪
Triumph Fast

34

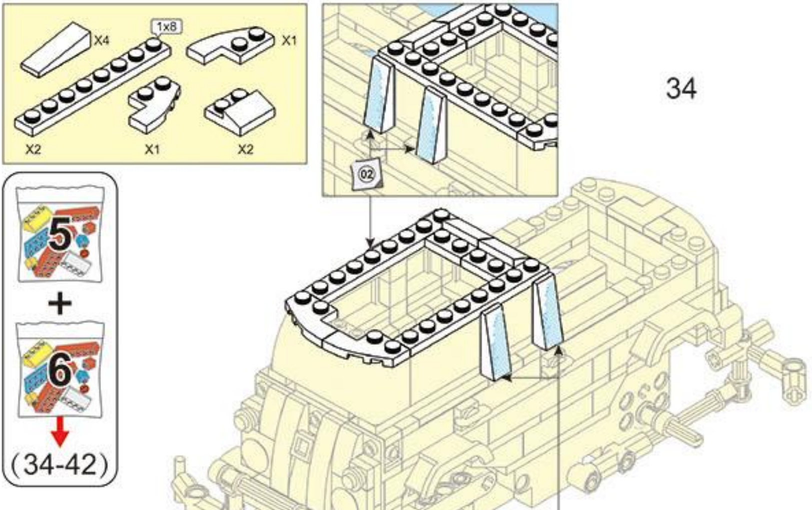
X4
1x8
X1
X2
X1
X2
5
+
6
(34-42)
02

35

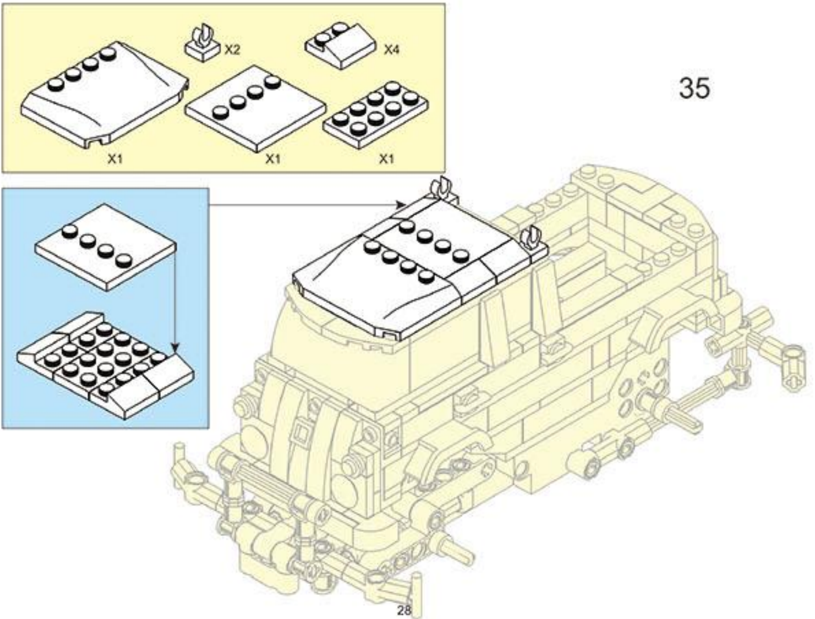
X2
X4
X1
X1
X1
28

36

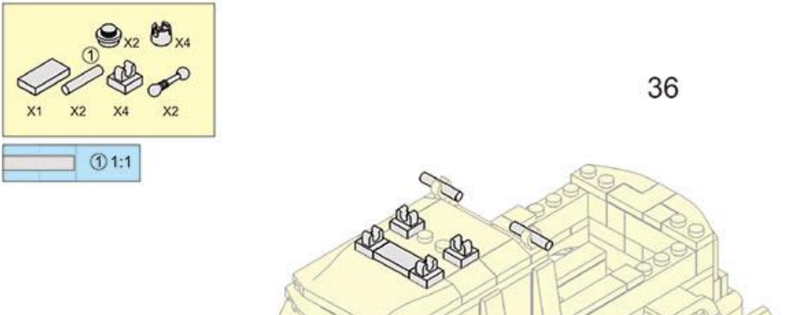
①
X2
X4
X1
X2
X4
X2
① 1:1

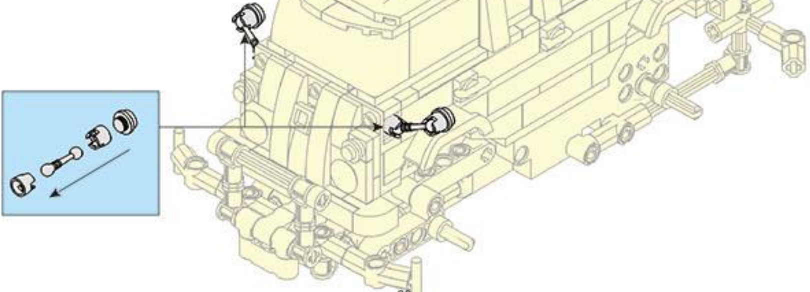

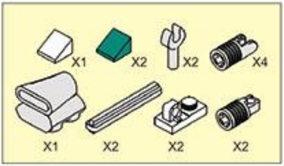
X1
X2
X2
X4
X1
X2
X2
X2

37

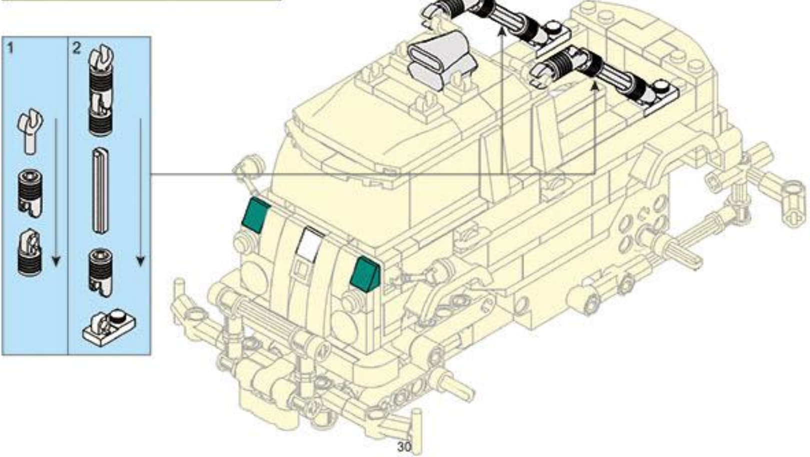

38

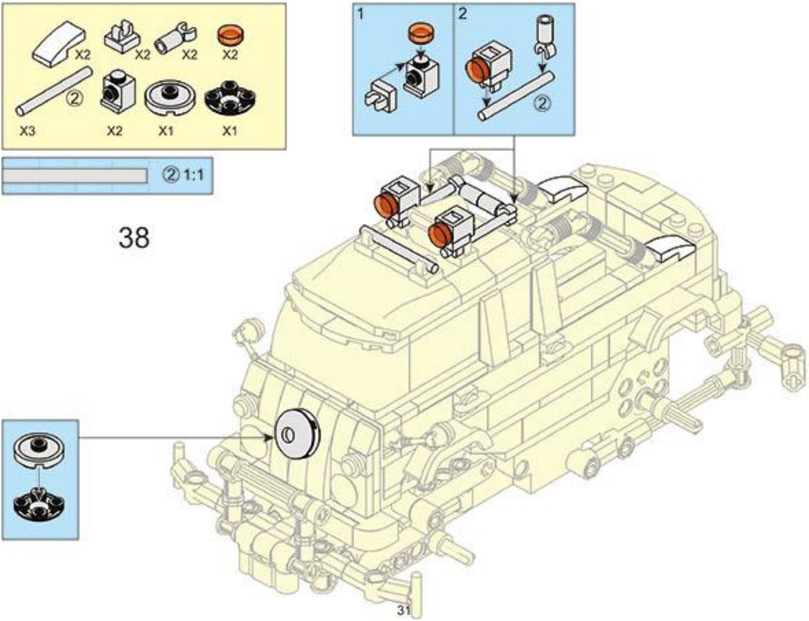
X2
X2
X2
X2
②
X3
X2
X1
X1
② 1:1
1
2
②

39

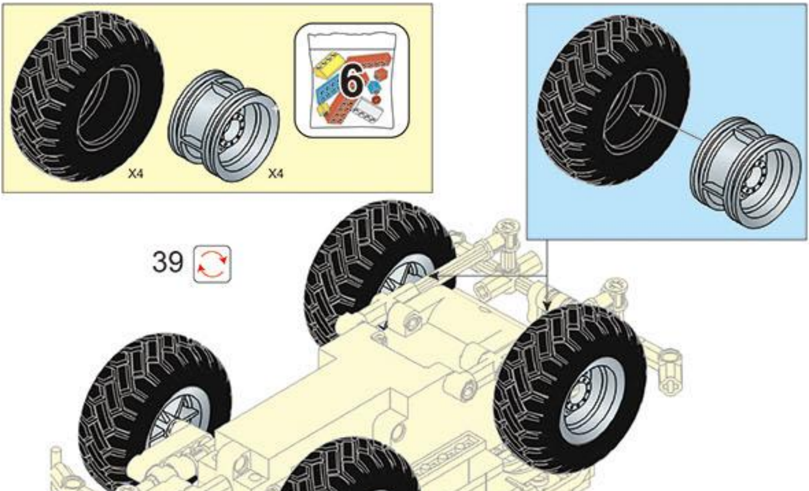

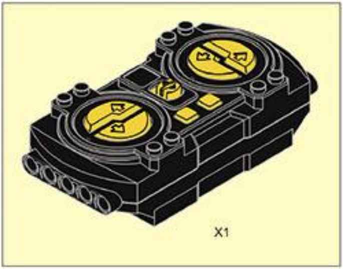

40

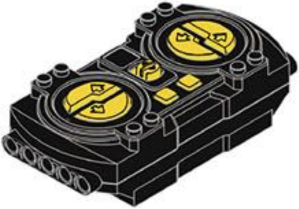

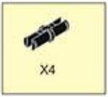

41

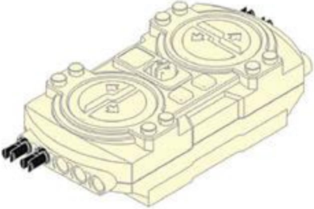

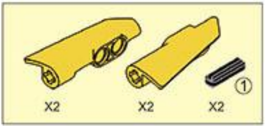

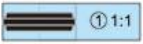

42

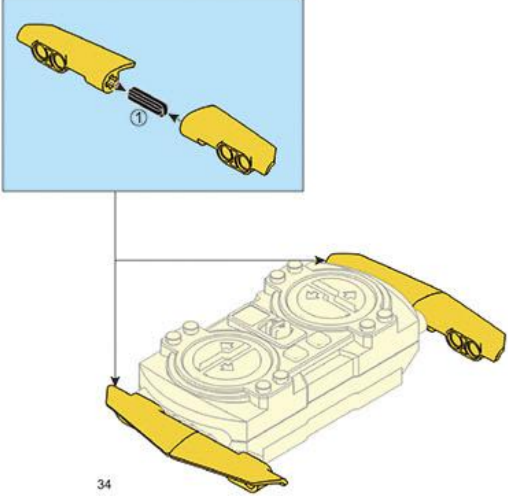

- 遥控器按键功能图
- Diagram of Remote Control Function
- Описание дистанционного пульта

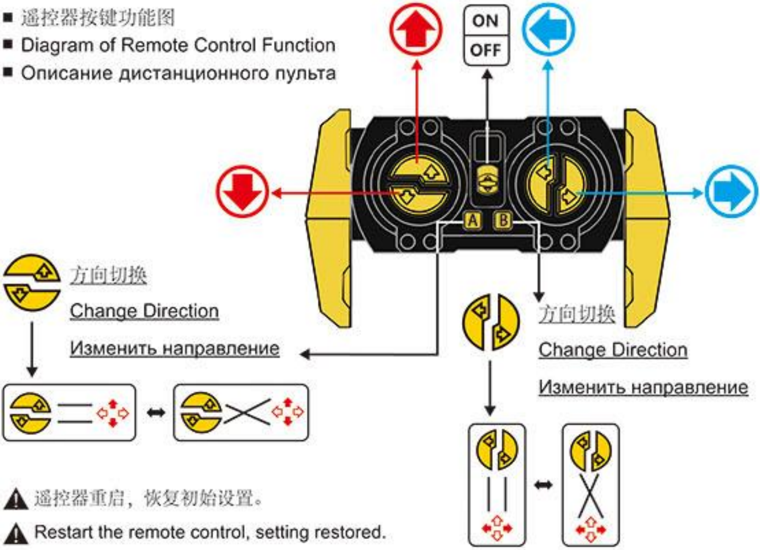

方向切换

Change Direction

Изменить направление

方向切换

Change Direction

Изменить направление

▲ 遥控器重启，恢复初始设置。

▲ Restart the remote control, setting restored.

▲ Перезагрузите пульт дистанционного управления, для восстановления настроек

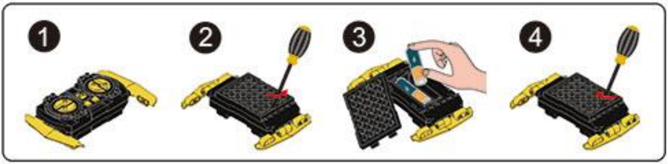

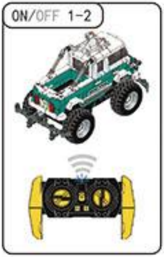

1

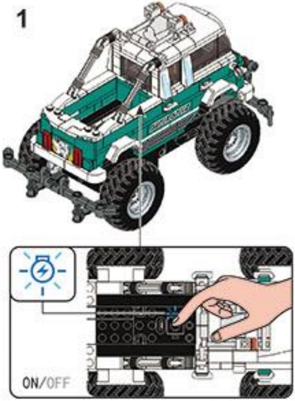

2

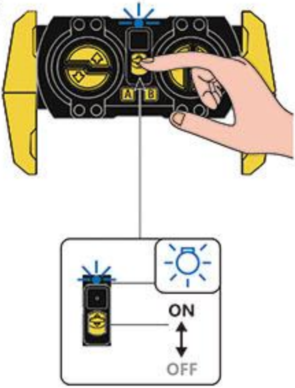

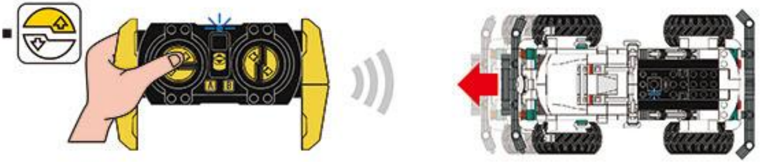

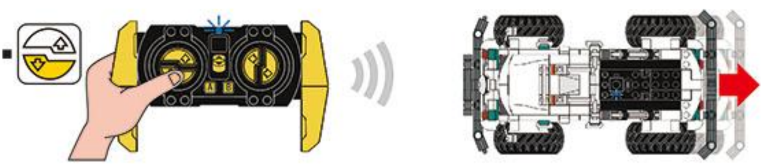

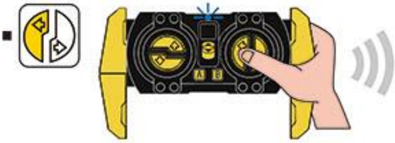

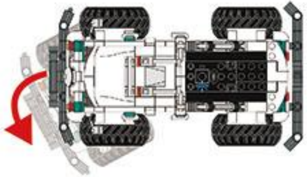

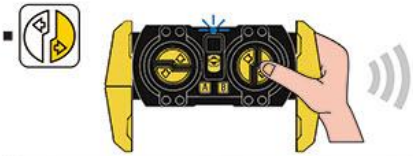

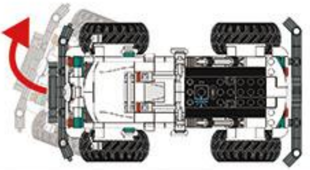

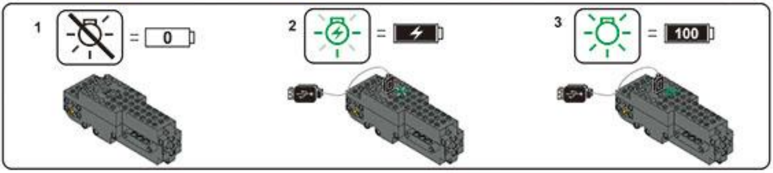

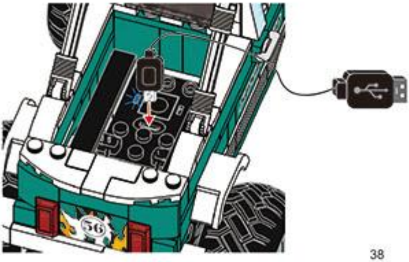

USB线在使用过程中，应定期检查其电线、插头、外壳和其他部件是否损坏，发现损坏时应停止使用，直至修复完好。

Regular examination of USB charging cable for any damge to their cable, plug, shell or any other parts. They must not be used until the damge has been repaired.

Регулярно осматривайте USB кабель для зарядки на предмет повреждений, штекера, изоляции и любых других частей. Поврежденный кабель использовать ЗАПРЕЩАЕТСЯ!

⚠ **WARNING:**

CHOKING HAZARD - Small parts.

Not for children under 3 years.